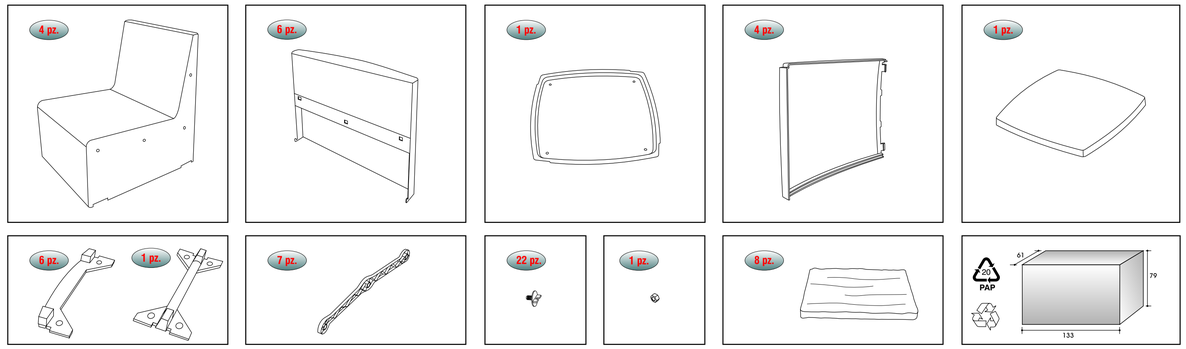

IT
IMPORTANTE CONSERVARE PER FUTURI RIFERIMENTI LEGGERE ATTENTAMENTE

Il diritto e la garanzia si estinguе in caso di danni causati dal mancato rispetto delle presenti istruzioni per l'uso. Si declina qualsiasi responsabilità per danni conseguenti.
Le norme di sicurezza devono essere tassativamente rispettate.

ISTRUZIONI D'USO
Leggere attentamente le istruzioni d'uso prima di utilizzare il prodotto.
Attenzione: ad uso collettività
Salottino per interno ed esterno composto da:
2 poltrone "Sicilia" ad un posto; 1 divano "Taormina" a due posti; 1 tavolino / contenitore "Naxos"

MONTAGGIO
Durante la preparazione del prodotto per l'utilizzo prestare attenzione ai possibili punti di schiacciamento delle mani
1. Poltrona (Fig.1): affiancare il primo bracciolo alla seduta ed incastrarli come mostrato in Fig. 2; fissare le due parti in tre punti utilizzando gli appositi supporti con le viti (Fig. 3). Procedere nello stesso modo con il secondo bracciolo ed in seguito incastrare i due piedini nella parte sottostante la poltrona. (Fig. 4).
2. Divano (Fig.5): affiancare le due sedute che compongono il divano e fissarle in quattro punti utilizzando gli appositi supporti con le viti ; di seguito affiancare il primo bracciolo di sostegno alla seduta ed incastrarli come mostrato in Fig. 2; fissare le due parti in tre punti utilizzando gli appositi supporti con le viti (Fig. 3); incastrare i tre piedini nella parte sottostante il divano. (Fig. 6).
3. Tavolino: Incastrare tra loro il fondo e le 4 parti laterali (Fig. 7) e successivamente aggiungere il coperchio (Fig. 8).

AVVERTENZE
1. non stare in piedi su questo prodotto.
2. non utilizzare il tavolino come sgabello.
3. utilizzare i prodotti solo su superfici piane.
4. prima dell'utilizzo controllare eventuali danni e che tutti i componenti siano saldamente assemblati.

MANUTENZIONE E STOCCAGGIO
Pulire con acqua e detersivo liquido o cremoso non abrasivi. Conservare in luogo fresco ed asciutto utilizzando l'apposito imballaggio.

SMALTIMENTO
Smaltire i prodotti ormai inutilizzabili in conformità alle norme di legge vigenti. Rispettando gli obblighi previsti per legge si contribuisce alla tutela dell'ambiente.

DATI TECNICI
Materiale: Polipropilene (PP)
Cuscini: Fodera 30% poliestere - 70% cotone
Imbottitura 100% polietilene
Carico massimo: Poltrone Kg. 120; Divano Kg. 120 x2; Tavolino Kg. 65
Peso: Poltrone Kg. 10,3 x2; Divano Kg. 16,3; Tavolino Kg. 4,3

FR
IMPORTANT A' CONSERVER POUR DE FUTURS REFERENCEMENTS LIRE ATTENTIVEMENT

Tout droit et garantie sont exclus en cas de dommages causés pour non respect des instructions d'utilisation.
Nous déclinons toute responsabilité pour les dommages qui en découlaient.
Les normes de sécurité doivent impérativement être respectées.
Notice à conserver.

INSTRUCTIONS D'UTILISATION
Lire attentivement les instructions d'utilisation avant d'utiliser le produit.
Attention: pour un usage collectif
Petit salon d'intérieur ou d'extérieur composé de:
2 fauteuils "Sicilia" à 1 place; 1 divan "Taormina" à 2 places; 1 petite table / récipient "Naxos"

MONTAGE
Lors de la mise en place du produit pour son utilisation, il est recommandé de prêter attention aux risques d'écrasement des doigts.
1. Fauteuil, (Fig.1): accoler le premier accoudoir à l'assise et les encastrer comme montré en Fig.2; fixer les deux parties en trois points en utilisant les supports spéciaux avec les vis, (Fig.3. Procéder de même avec le second accoudoir et ensuite encastrer les deux petits pieds dans la partie sous-jacent le fauteuil, (Fig.4).
2. Divan (Fig.5): accoler les deux assises qui composent le divan et le fixer en quatre points en utilisant les supports prévus à cet effet avec les vis; ensuite accoler le premier accoudoir de soutien à l'assise et les encastrer comme montré en Fig.2; fixer les deux parties en trois points en utilisant les supports prévus à cet effet avec les vis (Fig.3); encastrer les trois petits pieds dans la partie sous-jacent le divan. (Fig.6).
3. Table basse : emboîter le fond et les 4 parties latérales (Fig. 7) puis ajouter le couvercle (Fig. 8).

AVERTISSEMENT
1. Ne pas se mettre debout sur ce produit.
2. Ne pas utiliser la petite table comme tabouret.
3. Utiliser ce produit uniquement sur une surface plane.
4. Avant l'utilisation vérifier d'éventuels dommages et la solidité de l'assemblage des différentes pièces.

ENTRETIEN ET STOCKAGE
Nettoyer à l'eau ou à l'aide d'un détergent liquide non abrasif. Conserver dans un lieu frais et sec en utilisant son emballage correcte.

MISE AU REBUT
Le produit inutilisable doit être éliminé conformément dans le respect des règles en vigueur. En respectant les obligations prévues par la loi vous contribuerez au respect de l'environnement.

REFERENCES TECHNIQUES
Matériaux: polypropylène (PP)
Coussins:doublure 30% polyester - 70% coton / rembourrage 100% polyéthylène
Charge maxi: Fauteuil 120 kg; divan 120 kg X 2; petite table 65 kg.

EN
IT IS IMPORTANT TO KEEP THESE INSTRUCTIONS IN A SECURE PLACE FOR FUTURE REFERENCE PLEASE READ WITH ATTENTION

Any guarantee or warranty is cancelled in case of damages caused by misuse or abuse in respect to the instructions for use. We hereby decline any responsibility for any consequential damages. Safety procedures must be followed.

INSTRUCTIONS FOR USE
Read thoroughly and completely the instructions prior to use.
Waming: intended for Community Use
Seating set composed of:
2 - "Sicilia" one person armchairs; 1 - "Taormina" two person sofa ; 1 - "Naxos" Storage Box/Side Table

ASSEMBLY
During the preparation of the product, use caution to prevent pinching of one's fingers
1. Sofa: (Fig. 1) Place the first arm on the seat and insert it as shown in Fig. 2; attach the two parts in three points using the affixed supports with the screws (Fig. 3). Proceed in the same way with the second arm and then insert the two feet below the sofa (Fig. 4).
2. Sofa (Fig. 5) insert the two seats that come with the sofa and attach them in four points using the opposite supports with the screws; then insert the first arm that supports the seat and insert them as shown in Fig. 2. Affix the two parts in three points using the opposite supports with the screws (Fig. 3). Insert the three feet under the sofa (Fig. 6).
3. Side Table: Insert the bottom and the 4 sides (as per Fig. 7), and then mount the top (as per Fig. 8).

WARNINGS
1. Do not stand up on this product.
2. Do not use the table as a chair.
3. Use the lounge only on flat surfaces.
4. Before each use, inspect the lounge for any damage and to make sure all the parts are connected.

MAINTAINENCE AND STORAGE
To clean use mild soap and water, do not use bleach, acid or abrasive cleaners.
Keep in a cool, dry place using the provided packaging.

DISPOSAL
Dispose of product according to the laws in force. Respect the law and obligation regarding the environmental laws in force.

TECHNICAL DATA
Material: Polypropylene (PP)
Cushion: Lining 30% Polyester, 70% Cotton. - Filling: 100% polyethelyne.
Maximum Weight Capacity: Armchair - 120 Kilos; Sofa - 2 persons each not exceeding 120 kilos; Side Table - 65 Kilos
Weight: Armchair 10,3x2 Kilos; Sofa 16,3 kilos; Side Table 4,3 Kilos

ES
IMPORTANTE CONSERVAR ESTAS INSTRUCCIONES COMO REFERENCIA ANTE EL FABRICANTE. LEER ATENTAMENTE

La garantía se extingue en el caso de daños causados por un mal uso por no haber seguido estas instrucciones.
Se declina cualquier responsabilidad por daños ocasionados por dicho motivo.
Las normas de seguridad deben ser respetadas rigurosamente.

INSTRUCCIONES DE USO
Leer atentamente las instrucciones de uso antes de utilizar el producto.
Atención: adecuado para uso contract
Conjunto salon para interior y exterior compuesto por:
2 "Sicilia" one person armchairs; 1 - "Taormina" two person sofa ; 1 - "Naxos" Storage Box/Side Table

ASSEMBLY
During the preparation of the product, use caution to prevent pinching of one's fingers
1. Sofa: (Fig. 1) Place the first arm on the seat and insert it as shown in Fig. 2; attach the two parts in three points using the affixed supports with the screws (Fig. 3). Proceed in the same way with the second arm and then insert the two feet below the sofa (Fig. 4).
2. Sofa (Fig. 5) insert the two seats that come with the sofa and attach them in four points using the opposite supports with the screws; then insert the first arm that supports the seat and insert them as shown in Fig. 2. Affix the two parts in three points using the opposite supports with the screws (Fig. 3). Insert the three feet under the sofa (Fig. 6).
3. Side Table: Insert the bottom and the 4 sides (as per Fig. 7), and then mount the top (as per Fig. 8).

WARNINGS
1. Do not stand up on this product.
2. Do not use the table as a chair.
3. Use the lounge only on flat surfaces.
4. Before each use, inspect the lounge for any damage and to make sure all the parts are connected.

MAINTAINENCE AND STORAGE
To clean use mild soap and water, do not use bleach, acid or abrasive cleaners.
Keep in a cool, dry place using the provided packaging.

DISPOSAL
Dispose of product according to the laws in force. Respect the law and obligation regarding the environmental laws in force.

TECHNICAL DATA
Material: Polypropylene (PP)
Cushion: Lining 30% Polyester, 70% Cotton. - Filling: 100% polyethelyne.
Maximum Weight Capacity: Armchair - 120 Kilos; Sofa - 2 persons each not exceeding 120 kilos; Side Table - 65 Kilos
Weight: Armchair 10,3x2 Kilos; Sofa 16,3 kilos; Side Table 4,3 Kilos

PT
É IMPORTANTE CONSERVAR EM LOCAL SEGURO PARA FUTURAS CONSULTAS. POR FAVOR LEIA COM ATENÇÃO

O direito à garantia termina no caso da avaria ser causada por má utilização, ou utilização contrária às instruções.
Declina-se toda e qualquer responsabilidade pelos danos provenientes.

INSTRUÇÕES PARA UTILIZAÇÃO
Lêr atentamente aas instruções de utilização antes de utilizar o produto.
Atenção: destinado para uso comunitário
Conjunto de estar composto por:
2- "Sicilia" Cadeirão para 1 pessoa; 1- "taormina" Sofá para 2 pessoas; "Naxos" Mesa / arrumação.

MONTAGEM
Durante a preparação do produto, tome cuidado para evitar aleijar os dedos
1. Sofá: (Fig.1) Coloque o primeiro braço no assento e fixe conforme Fig.2; Aperte as duas partes em tres pontos utilizando os suportes de fixação com os parafusos (Fig.3). Proceda da mesma forma com o segundo braço e insira os dois pés por baixo do sofá (Fig.4).
2. Sofá (Fig.5) Insere os dois assentos no sofá e aperte em quatro pontos utilizando os suportes opostos com os parafusos; De seguida insira o primeiro braço que suporta o assento conforme (Fig.2); Fixe as duas partes em tres pontos utilizando o suporte oposto com os parafusos (Fig.3). Insira os 3 pés por baixo do sofá (Fig.6).
3. Lateral da mesa: Inserir o fundo e as 4 lados (como por Fig. 7), E depois montar a parte superior (como por Fig. 8).

ADVERTÊNCIAS
1. Não se apoie sobre este produto.
2. Não utilize a mesa como uma cadeira.
3. Antes de utilizar verificar se existem eventuais danos. Verificar se todos os componentes estão bem montados.
4. Usar espreguiçadeira em superfície planas.

MANUTENÇÃO E ARMAZENAGEM
Lavar com água e detergente líquido ou cremoso, não abrasivo. Conservar em local fresco e seco utilizando a embalagem fornecida.

DISPOSIÇÃO
Dispor de produtos que tenham sido tomados em conformidade com as leis aplicaveis.
Respeitar as obrigações exigidas pela lei contribui para a protecção do ambiente.

DADOS TÉCNICOS
Material: polipropileno (PP)
Cochim: Forro 30% poliester, 70% algodão. Interior; 100% poliileno
Maxima capacidade peso: Cadeira 120kg; Sofa - 2 pessoas que não excedem cada 120kg; Mesa 65kg
Peso: Cadeira 10,3x2 kg; Sofa 16,3 kg; Mesa 4,3 kg

DE
WICHTIG! FÜR ZUKÜNFTIGEN BEZUG AUFBEWAHREN SORGFÄLTIG LESEN

Recht und Garantie erlöschen im Falle von Schäden die durch nicht eingehaltene Beachtung dieser Gebrauchsanweisungen verursacht sind.
Jegliche Verantwortung für folgliche Schäden wird abgelehnt.

GEBRAUCHSANWEISUNGEN
Vor der Verwendung die Gebrauchsanweisungen sorgfältig lesen.
Warnung: Für gemeinschaftlichen Gebrauch
Sitzmöbel Set besteht aus:
2- "Sicilia" Armlehnsessel; 1 -"Taormina" 2-Sitzer-Bank; 1 - "Naxos" Ablagekasten/Beistelltisch

MONTAGEANLEITUNG
Während der Vorbereitung des Artikels auf mögliche Quetschungspunkte der Finger achten
1. Sofa: (Bild. 1) Platzieren Sie zuerst die Lehne auf die Stützfläche und setzen Sie sie wie in (Bild. 2) gezeigt ein; benutzen Sie die fixierten Fassungen um die zwei Teile mit den Schrauben zu befestigen (Bild. 3.) Den Vorgang wiederholen Sie für die zweite Lehne und dann setzen sie die 2 Füßteile unter dem Sofa ein (Bild. 4).
2. Sofa (Bild. 5): Setzen Sie die zwei Sitzflächen, die mit dem Sofa mitgeliefert werden und befestigen Sie sie mit Schrauben in den 4 Löchern mit Hilfe der gegenüberliegenden Fassungen; dann setzen Sie die erste Lehne, die die Sitzfläche trägt ein und fixieren Sie diese wie in Bild. 2 gezeigt; Befestigen Sie die 2 Teile mit den 3 Schrauben durch die vorgegebenen Löcher unter Verwendung der gegenüberliegenden Fassungen (Bild. 3); Setzen Sie die 3 Füßteile unter dem Sofa ein (Bild. 6).
3. Beistelltisch: den Boden und die 4 Seiten ineinander stecken (Bild 7) und danach den Deckel hinzufügen (Bild 8)

WARNUNGEN
1. Stellen Sie sich nicht auf das Produkt.
2. Verwenden Sie den Tisch nicht als Stuhl.
3. dieses Produkt nur auf flachen Flächen gebrauchen.
4. vor Gebrauch auf eventuelle Schäden und die feste Verbindung aller Teile kontrollieren.

WARTUNG UND LAGERUNG
Mit Wasser und flüssigen oder samten nicht kratzenden Reinigungsmitteln säubern.
Kühl und trocken aufbewahren mittels vorgesehener Verpackung.

ENTSORGUNG
Die Entsorgung dieses Produktes mit Sorge und Rücksicht auf die geltenden Gesetze und im Respekt der Umwelt durchführen.

TECHNISCHE DATEN
Rohstoff: Polypropylen (PP)
Kissen: Futter: 30% Polyester, 70% Baumwolle. Polsterung: 100% Polyäthylen
Maximale Belastbarkeit: Sessel - 120 kg; Sofa - 2 Personen jeweils nicht schwerer als 120 kg, Beistelltisch - 65 kg
Gewicht: Sessel 10,3 x 2 kg; Sofa 16,3 kg, Beistelltisch 4,3 kg.

SK
USCHOVAJTE PROSÍM TIETO INFORMÁCIE PRE BUDÚCE POUŽITIE - PREĎ POUŽITÍM SI PREŠTUDUJTE TENTO NÁVOD.

Záruku na tento produkt možno uplatniť len v prípade rešpektovaní tohto návodu na použitie.
Výrobca nie je zodpovedný za škody vzniklé nesprávnym použitím (G už na produkte alebo ďalších objektoch).
Dodržiavajte bezpečnostné pokyny.

NÁVOD NA POUŽITIE
Pred použitím si podrobne prečítajte tento návod.
Upozornenie: produkt je určený na komunálne použitie
Sedenie pozostáva z týchto komponentov:
2 - "Sicilia" kreslo pre jednu osobu; 1 - "Taormina" dvojkreslo pre dve osoby; 1 - "Naxos" Skladovací box/Stolík.

MONTÁŽ
Počas montáže výrobku buďte opatrný, aby ste si neprivoľki prsty.
1. Kreslo: (Fig. 1) Umiestnite područ na sedák a vložte tak ako je na Obr. 2; Spojte dve časti v troch bodoch s použitím podložiek a skrutiek (Obr. 3). Pokračujte takto aj pri zložení s druhou područou a potom vložte pod kreslo dve nohy. (Obr. 4)
2. Dvojkreslo (Fig. 5) Zložte spolu obe sedacie časti, ktoré su určené pre dvojkreslo a spojte ich v štyroch bodoch s podložkami a skrutkami; Potom pripoje prvú područ k sedákom a zložte ich tak ako na Obr. 2; Spojte obe časti v troch bodoch s použitím skrutiek. (Obr. 3). Pokračujte pri podobne aj s druhou područou. Následne vložte zospodu 3 nohy. (Obr. 6).
3. Stolík: Zložte spolu spodok stolika a 4 jeho strany (ako an Obr. 7), a potom primontujte vrch stolika (ako na Obr. 8).

POZNÁMKY
1. Nestavajte na tento produkt
2. Nepoužívajte stolík ako stoličku
3. Použite len na rovnej ploche
4. Skontrolujte produkt pred použitím, používajte len nepoškodený produkt, ktorý je správne zmontovaný.

ÚDRŽBA A USKLADNENIE
Čistiť vodou, nepoužívať drsné alebo abrazívne čistiace prostriedky.
Udržujte na chladnom, suchom mieste s použitím balenia

ODPADY
Likvidáciu obalov alebo produktu vykonajte podľa platnej legislatívy.

TECHNICKÉ INFORMÁCIE
Materiál: Polypropylén (PP)
Podušky: Vrchný obal 30% Polyester, 70% Bavlna. Výplň: 100% polyetylen.
Maximálna nosnosť: Kreslo - 120 Kg; Dvojkreslo - 2 osoby, z ktorých ani jedna nepresahuje 120Kg; Stolík - 65 Kg
Váha: Kreslo - 10,3x2 Kg; Dvojkreslo 16,3 Kg; Stolík - 4,3 Kg

CZ
JE DŮLEŽITÉ, ABYSTE SI TENTO NÁVOD USCHOVALI NA BEZPEČNÉM MÍSTĚ PRO BUDOUCÍ POUŽITÍ - ČTĚTE POZORNĚ

Záruky zaniká v případě škody způsobené použitím v rozporu s návodem k použití. Tímto odmítáme jakoukoliv odpovědnost za případné následné škody. Bezpečnostní postupy musí být dodržovány.

NÁVOD K POUŽITÍ
Přečtěte si důkladně celý návod před použitím.
Varování: Určen pro využití větší společnosti lidí
Sedací soupravа obsahuje:
2 x "Sicilia" křeslo pro 1 osobu, 1 x "Taormina" pohovka pro 2 osoby, 1x "Naxos" čtvercový stůl s úložným prostorem

SESTAVENÍ
1. Při přípravě tohoto výrobku, dbejte na opatrnost, aby nedošlo ke skřípnutí prstů.
Pohovka: (obr. 1) Nejprve umístěte opěrky na sedačku a po té je vložte jak ukazuje obr. 2, spojte tyto 2 části pomocí 3 bodů s fixační podporou přiloženými šrouby, stejným způsobem postupujte u druhné opěrky a poté vložte 2 nohy do spodní části pohovky
2. Pohovka: (obr. 5), vložte 2 sedáky, které jsou součástí pohovky a spojte je pomocí 4 bodů s kliknem pomocí šroubů ; potom vložte první opěrku do podstavy jak ukazuje obr. 2, upevněte tyto 2 části ve 3 bodech s podstavcem pomocí šroubů (obr. 3), vložte 3 nohy do spodní části pohovky (obr. 6).
3. Odkládací stolek: vložte dno a 4 strany (dle obr. 7), a namontujte na vrchol
(dle obr. 8)

UPOZORNĚNÍ
1. Nestoupejte na tento výrobek.
2. Neužívejte stůl jako křeslo.
3. Používejte lehátko pouze na rovném povrchu.
4. Před každým použitím zkontrolujte, zda lehátko není poškozeno a všechny části jsou spojeny.

ÚDRŽBA A SKLADOVÁNÍ
Výrobek čistěte pouze jemným mýdlem a vodou. Nepoužívejte bělidla, kyseliny a čistidla s hrubou konzistencí, která by mohla povrch poničit
Uchovávejte na chladném suchém místě v původním obalu.

LIKVIDACE
Zlikvidujte produkt podle platných právních předpisů.
Respektujte práva a povinnosti týkající se životního prostředí dle platných právních předpisů.

TECHNICKÁ DATA
Materiál: polypropylen (PP)
Podušky: podšívka 30% polyester, 70 % bavlna, náplň: 100 % polyethylen
Maximální váhové zatížení: Křeslo - 120 KG, pohovka pro 2 osoby - váha pro každou osobu nesmí překročit 120 KG, čtvercový stůl - 65 KG.
Hmotnost: Křeslo 10,3x2 KG, pohovka 16,3 KG; čtvercový stůl 4,3 KG.

HR
VAŽNO JE DA SAČUVAJTE OVE UPUTE ZA EVENTUALNE BUDUĆE REKLAMACIJE MOLIMO VAS PAŽLJIVO IH PROUČITE

Jamstvo Vam neće važiti ili će biti poništeno u slučaju da ne poštujete ove upute za uporabu. Ograničujemo se od bilo kakve odgovornosti za nastalu štetu zbog nepriharđivanje uputrebe. Obavezno poštujte navedene sigurnosne procedure

UPUTE ZA UPOTREBU
Molimo Vas pažljivo i temeljito proučite upute prije upotrebe proizvoda.
UPOZORENJE: Proizvod je namijenjen za korištenje zajednica
Garnitura za sjedenje se sastoji od:
2 - "Sicilia" fotelja sa naslonom za ruke, 1 - "Taormina" dvosjed, 1 - "Naxos" Stol/kutija za spremanje

SASTAVLJANJE
Tokom postavljanja i montiranja proizvoda rukujte oprezno jer postoji mogućnost prignječenja prstiju
1. Fotelja: (Sl. 1) Stavite prvu naslon ruku na sjedalo i umetnite kao što je prikazano na slici. 2, spojite dva dijela u tri točke koristeći postojećim vijcima (Sl. 3). Nastavite na isti način s drugom naslonom za ruku, a zatim umetnite dvije noge ispod fotelje (Slika 4).
2. Dvosjed (Sl. 5) Umetnite dva sjedala koje dolaze s dvosjedom i spojite ih u četiri točke koje koriste suprotno potpornje s vijcima (Sl. 6), a zatim umetnite prvi naslon za ruku koji podržava sjedište i umetnite ih kao što je prikazano na slici . 2, stavite dva dijela u tri točke koje koriste suprotne potpornje s vijcima (Sl. 3); Umetnite tri noge pod dvosjed (Slika 4).
3. Stolić: umetnite dno i 4 stranice (slika 7),a zatim montirajte vrh (slika 8).

VAŽNO
1. Ne pokušavajte stati na proizvod Zabranjeno stajanje na ležaju
2. Ne koristite stol kao stolac.
3. Koristite ležaljku samo na ravnim površinama
4. Prije svake uporabe provjerite da ne postoje oštećenja na ležaju ili nekim njenim dijelovima

ODRŽAVANJE I SKLADIŠTENJE
Čistiti vodom i tekućim ili kremastim deterdžentima.
Skladištite proizvod na prozračnom i suhom mjestu koristeći primjerenu ambalažu

EKOLOŠKI PRIHVATLJIVO ZBRINJAVANJE OTPADA:
Poštujte Zakon o ekološki prihvatljivom zbrinjavanju otpada, koji je na snazi, prilikom bacanja proizvoda koji više ne upotrebljavate.

TEHNIČKI PODACI:
Materijal izrade: Polipropilen (PP)
Jastuci: 30% poliester 70% pamuk; Podstava: 100% polietilen
Maksimalna nosivost fotelje: 120 KG - Maksimalna nosivost dvosjeda: 240 KG - Maksimalna nosivost stolića: 65 KG
Fotelje: 10,3x2 KG; Fotelje dvosjeda: 16,3 KG; Stolica: 65 KG

RS
VAŽNO, SAČUVAJTE OVO UPUTSTVO ZA UPOTREBU NA SIGURNOM MEŠTU RADI KASNIJEG PODSEĆANJA: PAŽLJIVO PROCITAJTE.

Saobraznost se poništava u slučaju oštećenja uzrokovanih nepravilnom upotrebom ili zloupotrebom u odnosu na instrukcije za upotrebu. Ovim putem odbijamo bilo kakvu odgovornost za sve štete koje nastanu kao posledica nepravilne upotrebe ili zloupotrebe. Morate se pridržavati bezbednosnih procedura.

INSTRUKCIJE ZA UPOTREBU
Detaljno i u potpunosti pročitajte instrukcije pre početka upotrebe.
Upozorenje: proizvod je namenjen za javnu upotrebu.
Set za sedenje se sastoji od:
2-fotelje "Sicilia" za jednu osobu; 1 – "Taormina" sofa za dve osobe; 1- „Naxos" kutija za odlaganje/stočić

Tokom pripremanja proizvoda, budite oprezni kako ne biste priklještili prste.
1. Sofa (Slika 1): postavite prvi naslon za ruke na sedište i ubacite kako je prikazano na slici 2. Sastavite dva dela u tri tačke koristeći priložene osionce sa vijcima (Slika 3). Uradite isti način sa drugim naslonom za ruku, a zatim ubacite dve noge ispod sofe (slika 4).
2. Sofa (Slika 5): ubacite dva sedalna dela koji dolaze sa sofom i spojite ih u četiri tačke koristeći suprotne osionce sa vijcima (Sl. 6), a zatim umetnite prvi naslon za ruku koji podržava sjedište i umetnite ih kao što je prikazano na slici . 2. Pričvrstite dva dela u tri tačke koristeći nasprramne osionce sa vijcima (Slika 3). Ubacite tri noge ispod sofe (Slika 6).
3. Stočić: umetnite dno stola i 4 stranice (kao na slici 7), a zatim montirajte gornji deo stola (kao na slici 8).

UPOZORENJA
1. Nemojte stajati na ovom proizvodu.
2. Nemojte koristiti sto kao stolicu.
3. Koristite set samo na ravnim površinama.
4. Pre svake upotrebe, pregledajte nameštaj da biste proverili da li se pojavilo bilo kakvo oštećenje i da biste se uverili da su svi delovi spojeni propisno.

ODRŽAVANJE I SKLADIŠTENJE
Za čišćenje koristite blagu sapunicu i vodu. Nemojte koristiti izbeljivače, kiselinu, niti abrazivna sredstva za čišćenje.
Proizvod čuvajte na hladnom, suvom mestu - koristeći dostavljeno pakovanje.

EKOLOŠKI PRIHVATLJIVO ODLAGANJE OTPADA
Proizvod odstranite u skladu sa važećim zakonima. Pridržavajte se zakona i propisa koji se odnose na važeće zakone za očuvanje životne sredine.

TEHNIČKE KARAKTERISTIKE
Materijal: Polipropilen (PP)
Materijal jastuka: postava: 30% poliester, 70% pamuk; punilo: 100% polietilen
Maksimalna nosivost: fotelja 120 kg, sofa 2 osobe - svaka koja nije teža od 120 kg, stočić 65 kg
Težina: fotelja 10,3x2 kg, sofa 16,3 kg; stočić 4,3 kg

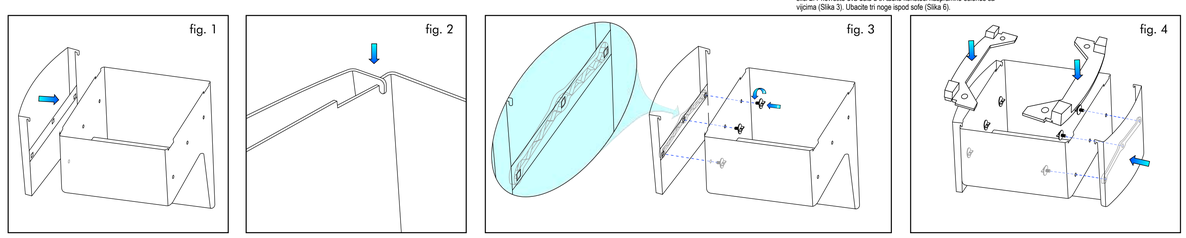

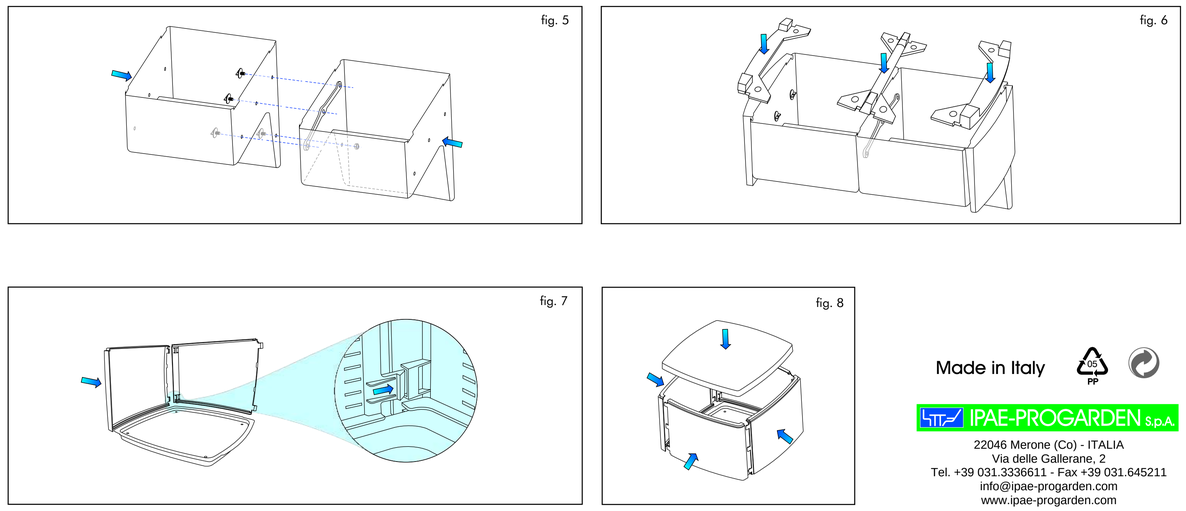

Made in Italy

IPAE-PROGARDEN S.p.A.
22046 Merone (Co) - ITALIA
Via delle Gallerane, 2
Tel. +39 031.3336611 - Fax +39 031.645211
info@ipae-progarden.com
www.ipae-progarden.com