VAŽNO – PRE UPOTREBE PAŽLJIVO PROČITAJTE I SAČUVAJTE UPUTSTVO
IMPORTANT – READ CAREFULLY – RETAIN FOR FUTURE REFERENCE
WICHTIG – SORGFÄLTIG LESEN UND AUFBEWAHREN
ВАЖНО – ПРОЧТИТЕ ВНИМАТЕЛЬНО – СОХРАНИТЬ ДЛЯ ДАЛЬНЕЙШЕГО ИСПОЛЬЗОВАНИЯ
WAŻNE – PRZED UŻYCIEM NALEŻY DOKŁADNIE ZAPOZNAĆ SIĘ Z NINIEJSZĄ INSTRUKCJĄ I ZACHOWAĆ JĄ

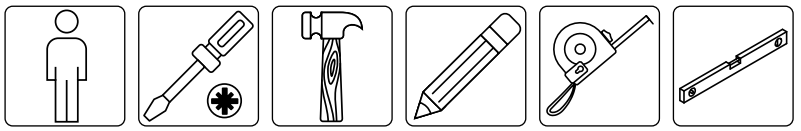

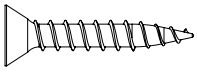

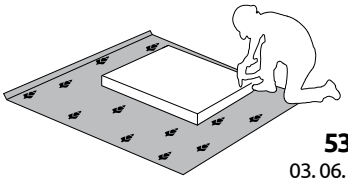

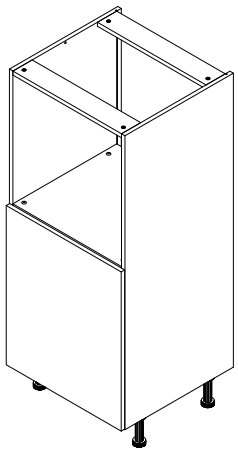

53982
03. 06. 2022

K14-60-1KR
LHW-600X1472X600

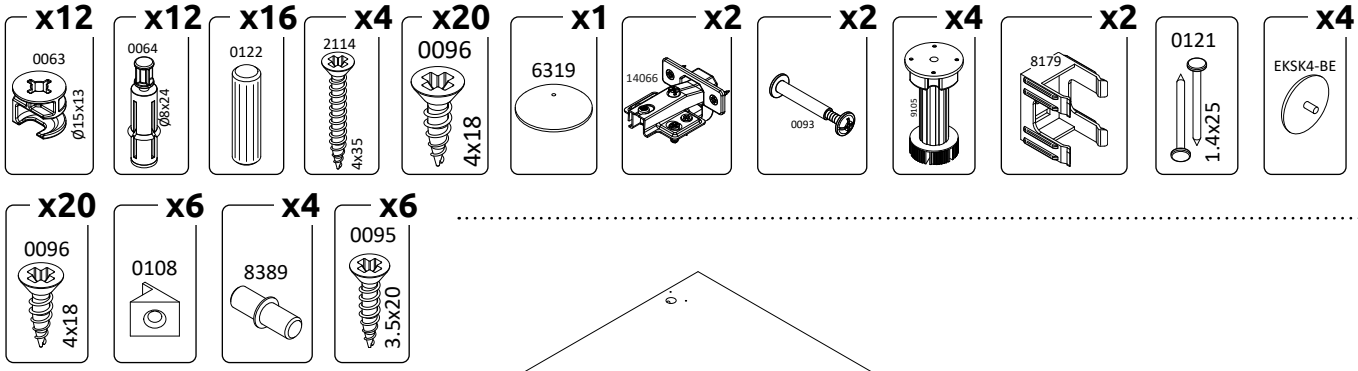

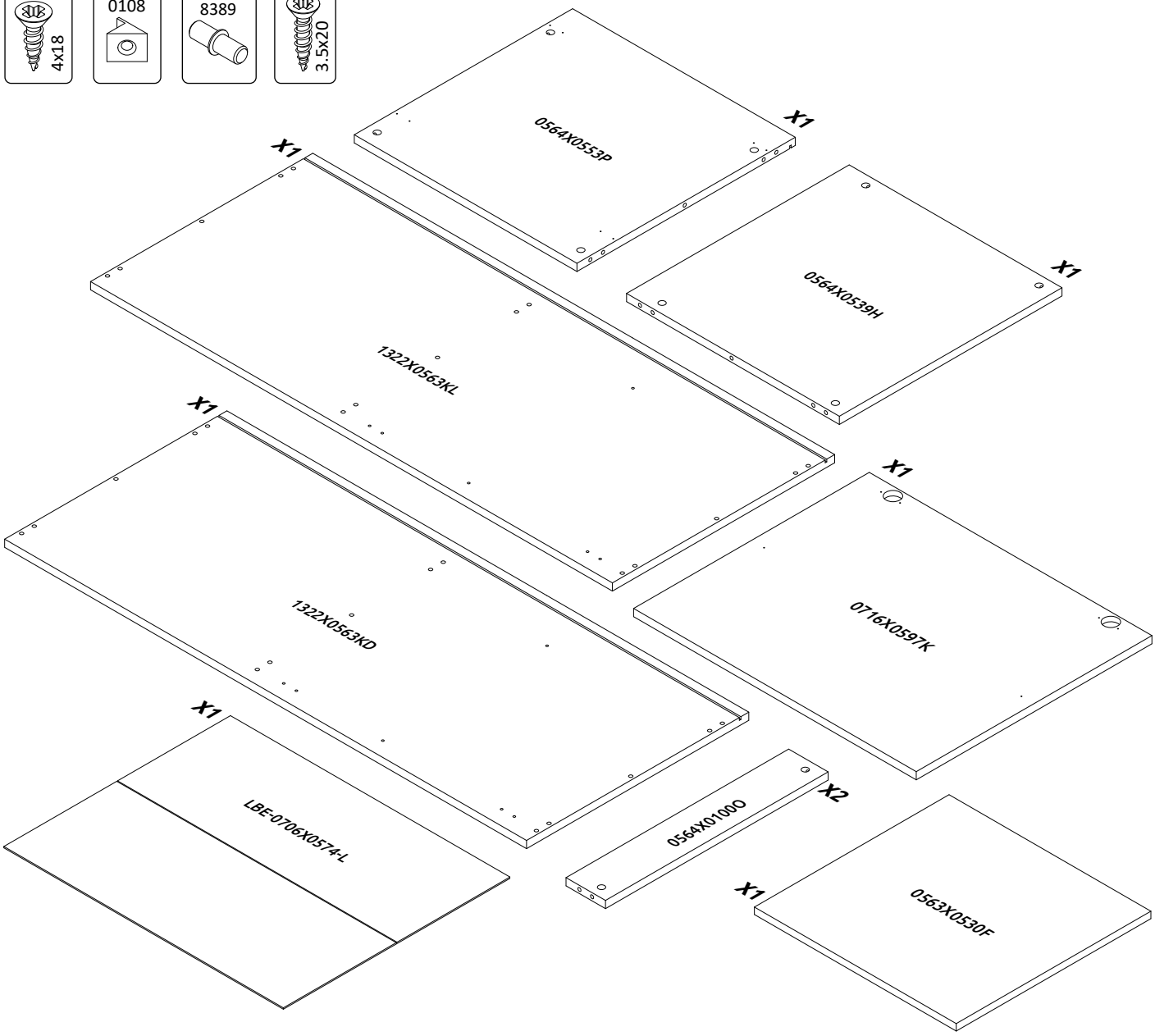

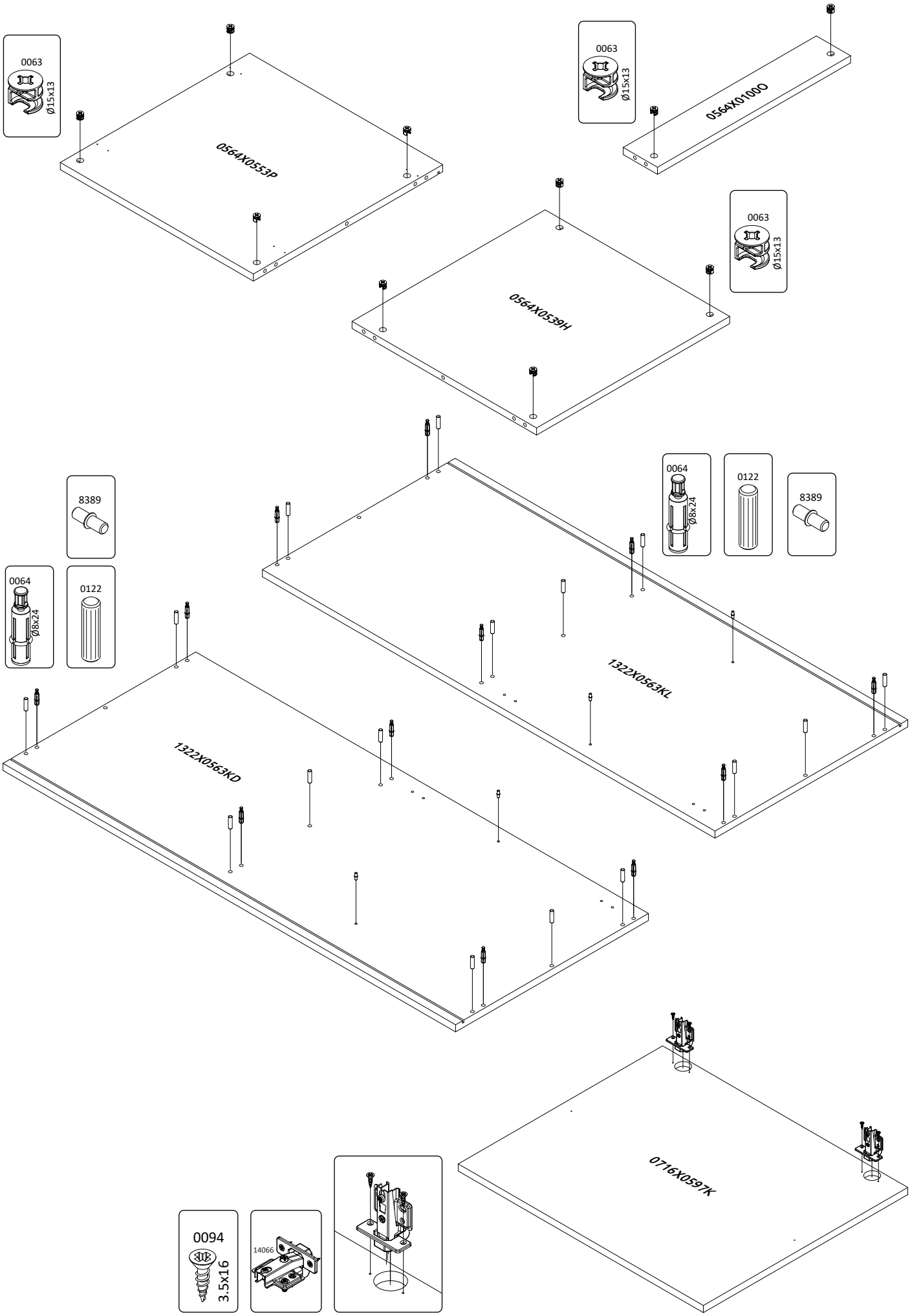
0063
Ø15x13
0564X0553P
0063
Ø15x13
0564X0100O
0063
Ø15x13
0564X0539H
8389
0064
Ø8x24
0122
1322X0563KL
0064
Ø8x24
0122
8389
1322X0563KD
0716X0597K
0094
3.5x16
14066

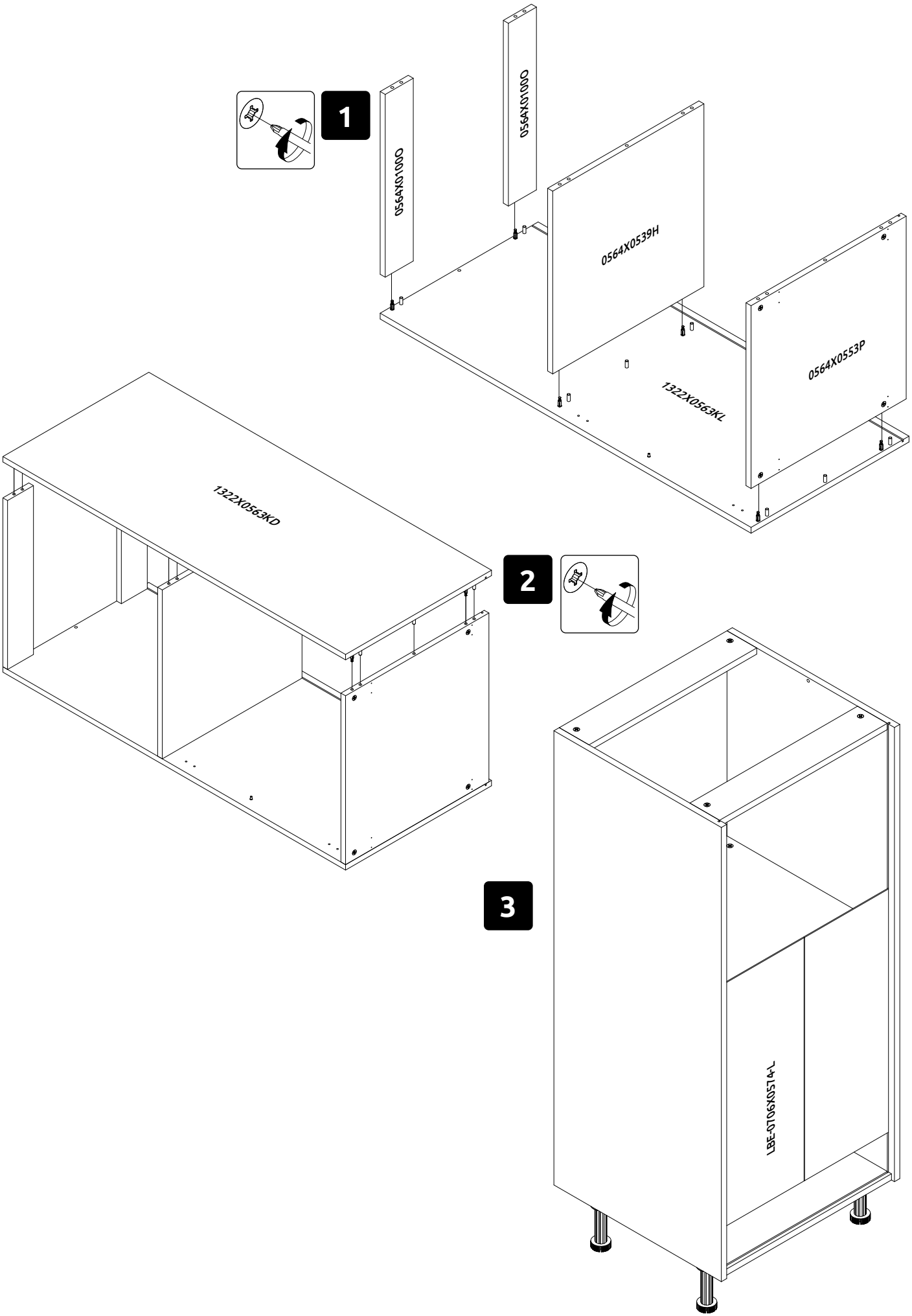
1
0564X0100O
0564X0100O
0564X0539H
0564X0553P
1322X0563KL
1322X0563KD
2
3
LBE-0706X0514-L

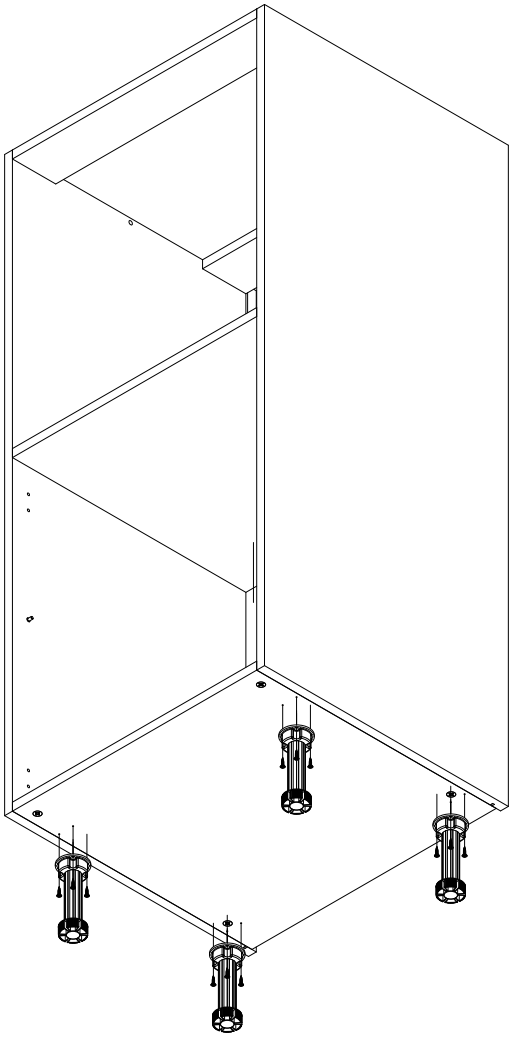

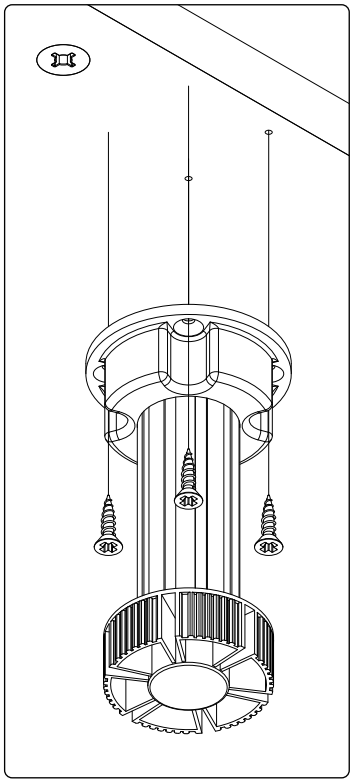

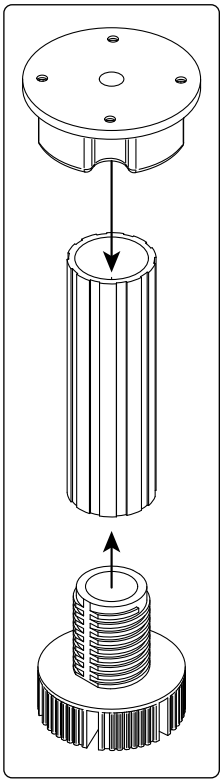

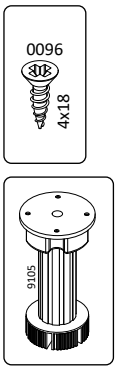

4

5

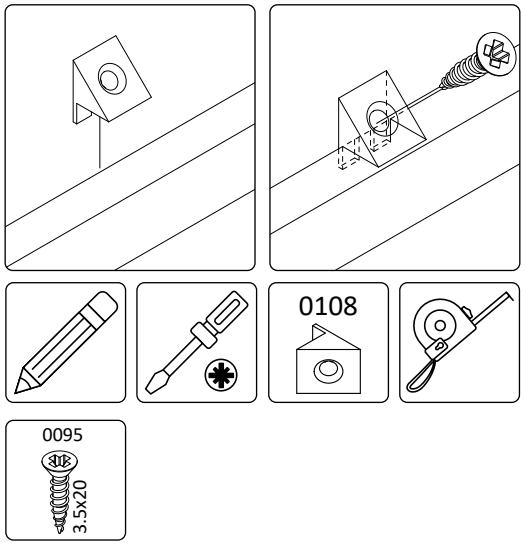

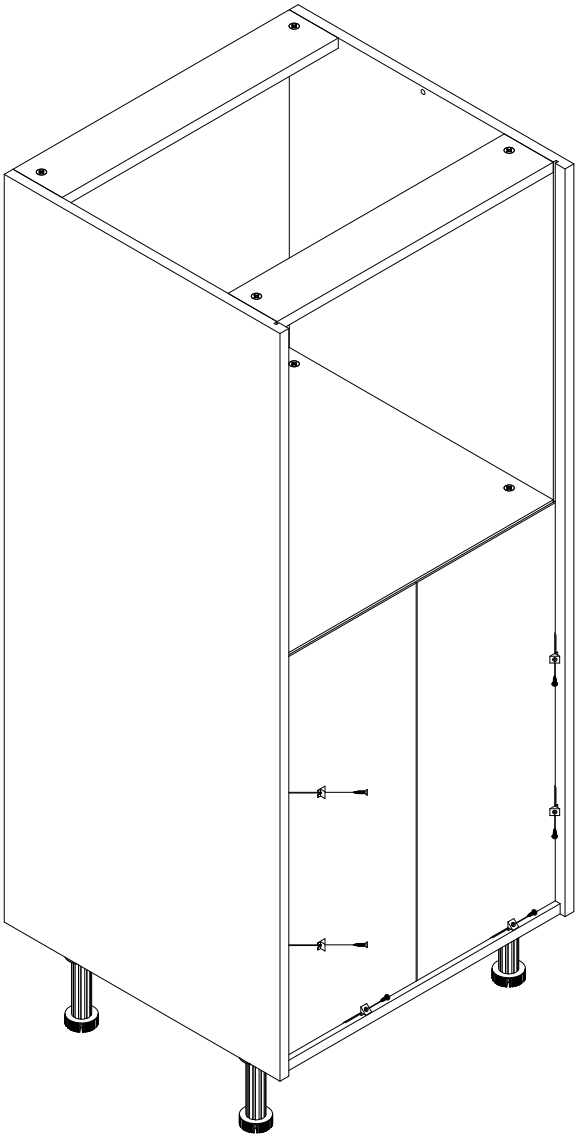

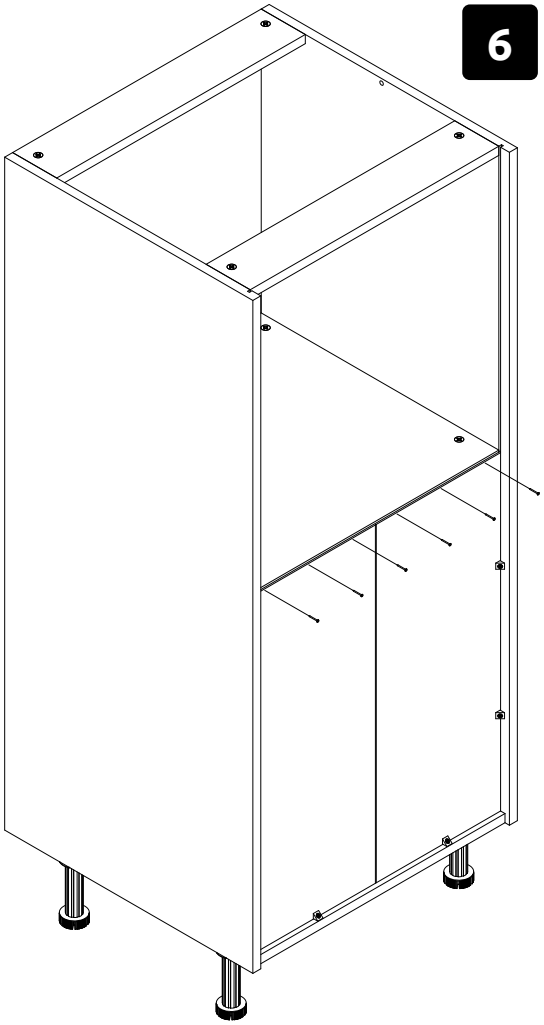

6

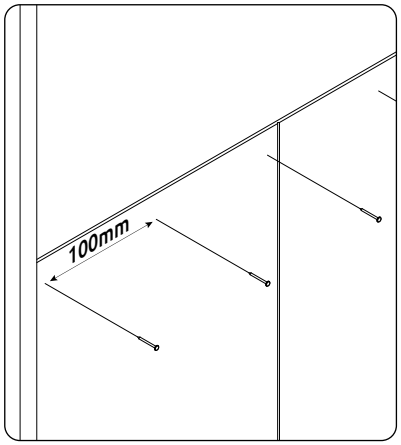

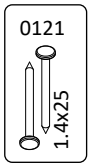

7

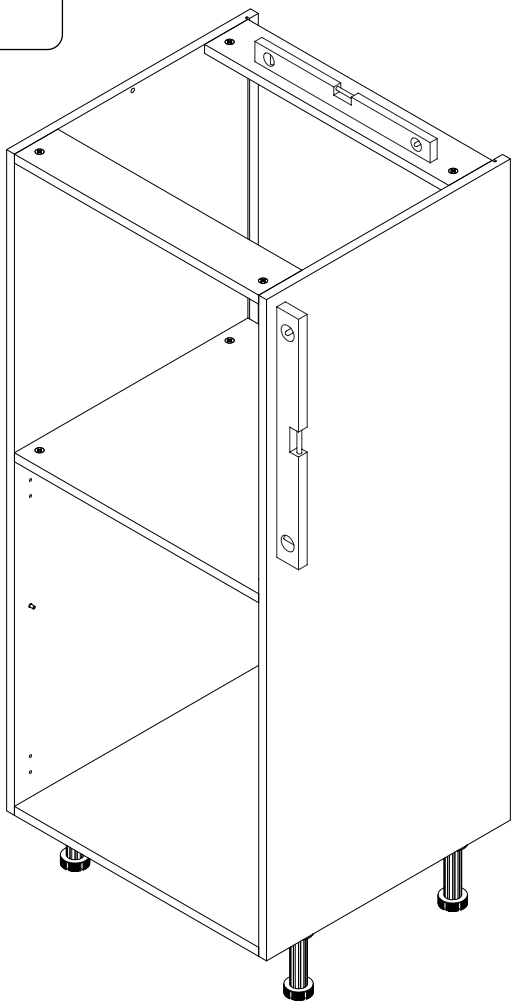

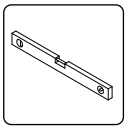

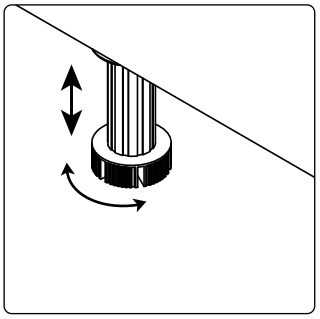

8

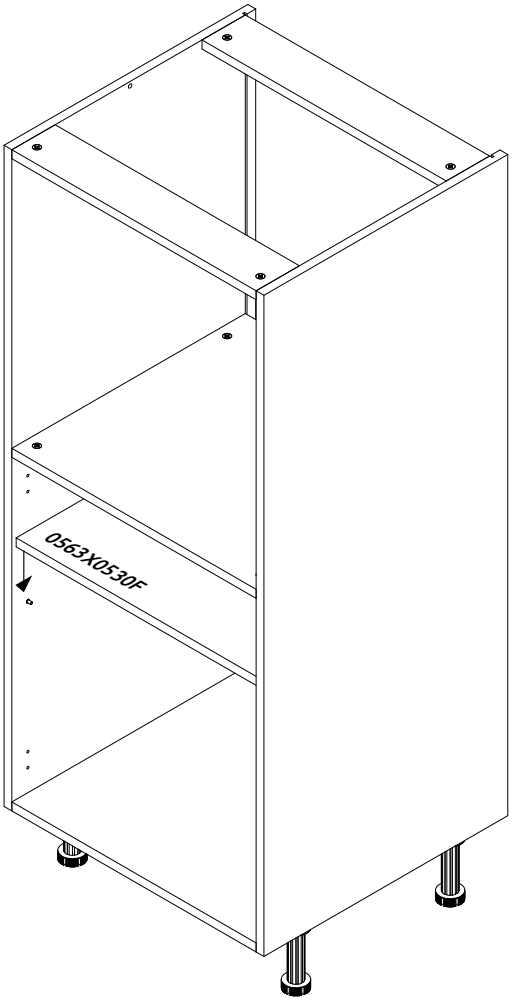

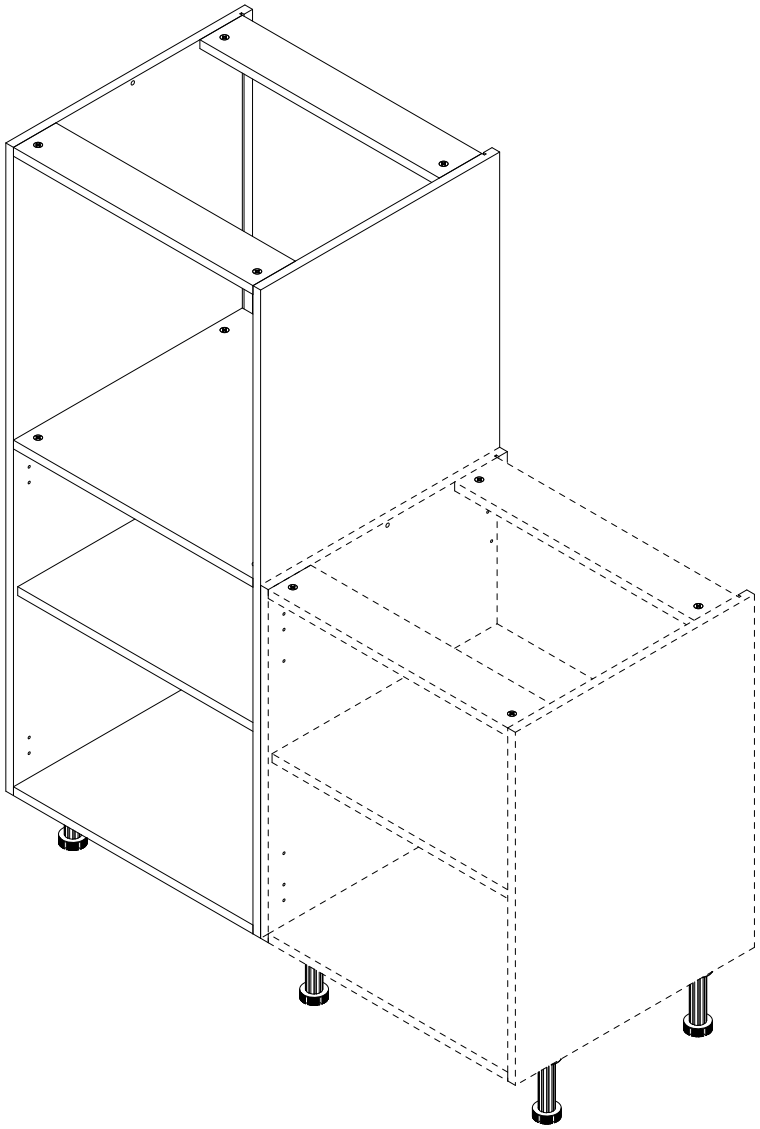

9

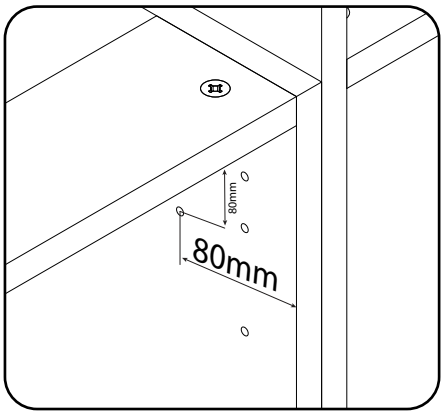

10

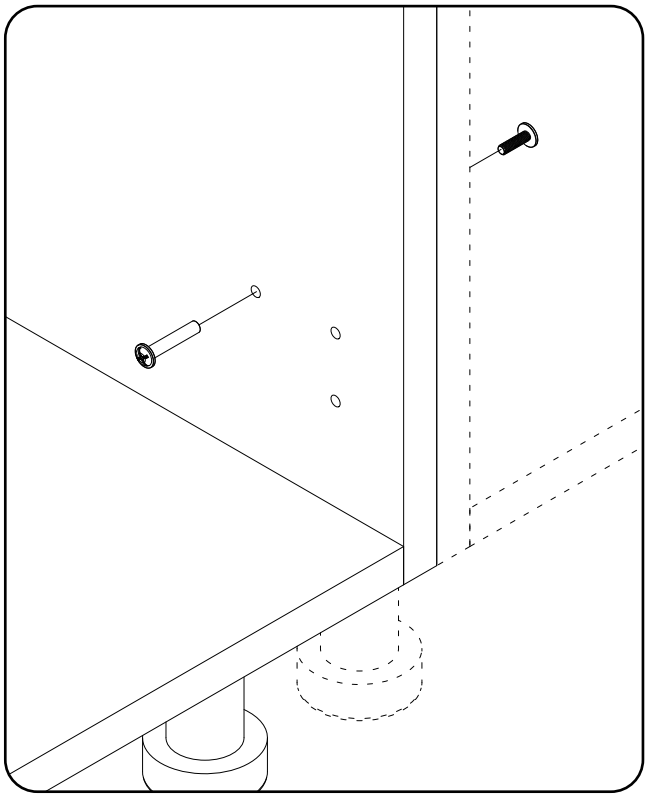

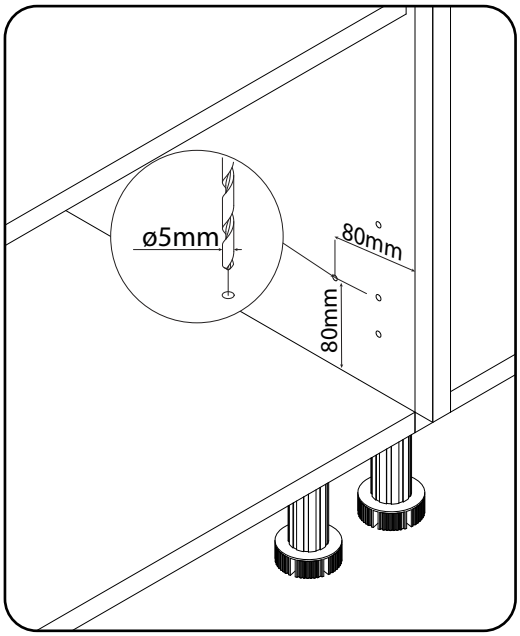

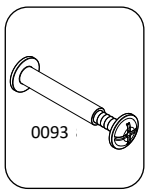

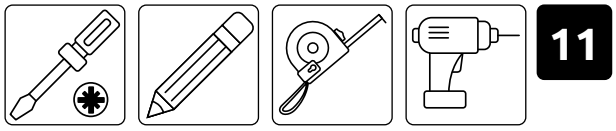

11

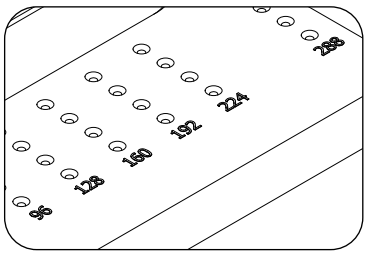

Opt A

1

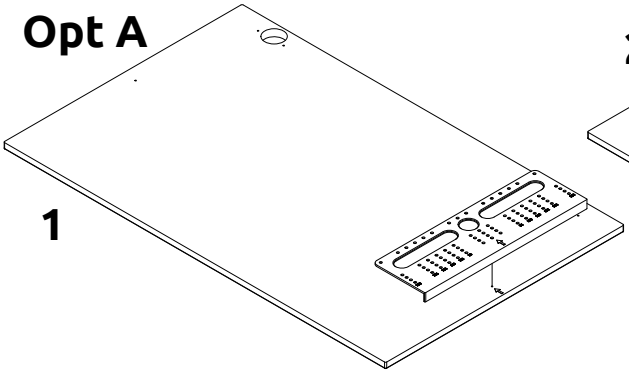

2

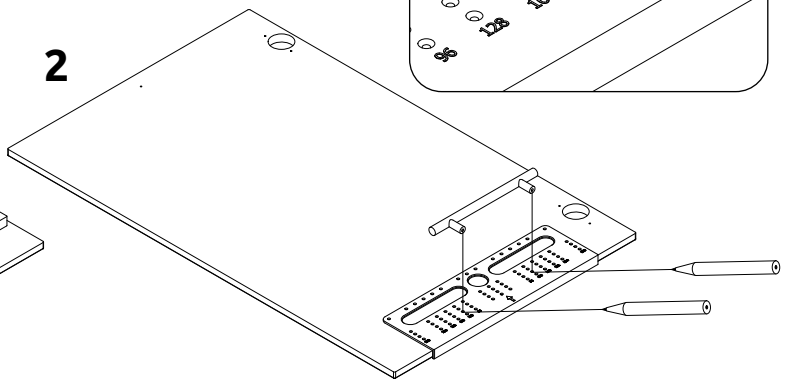

3

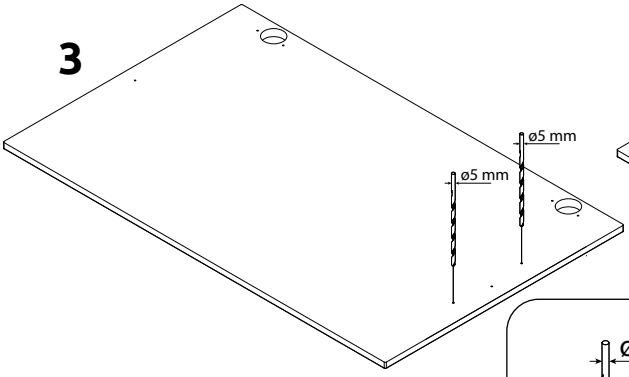

4

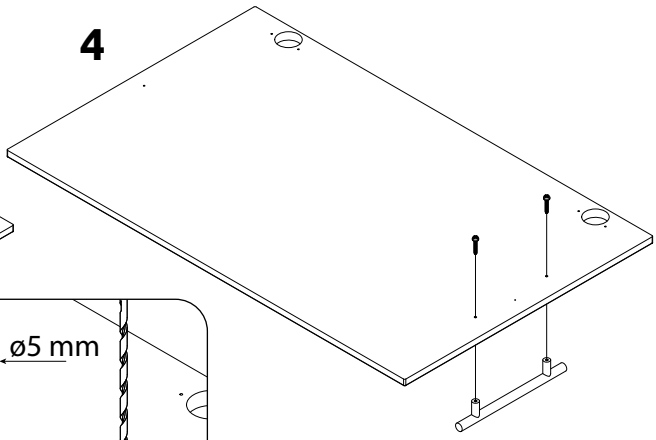

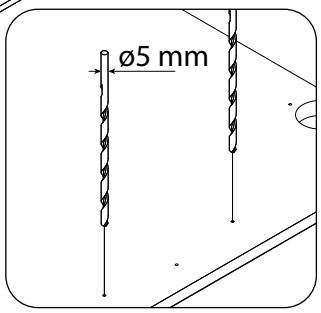

Opt B

1

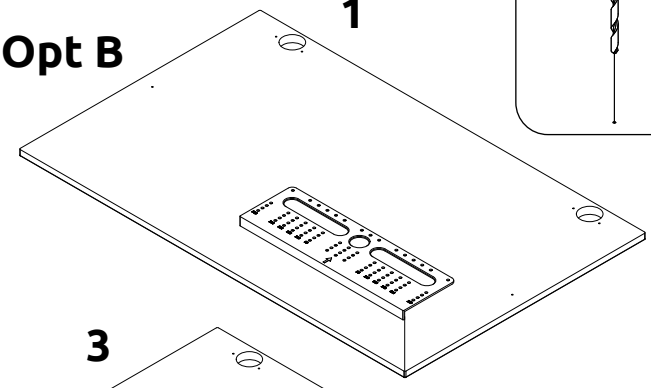

2

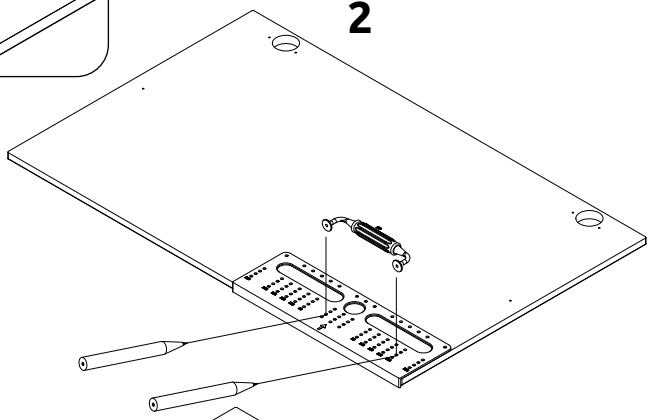

3

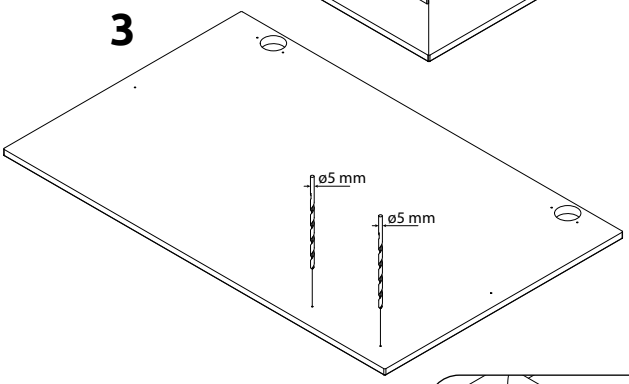

4

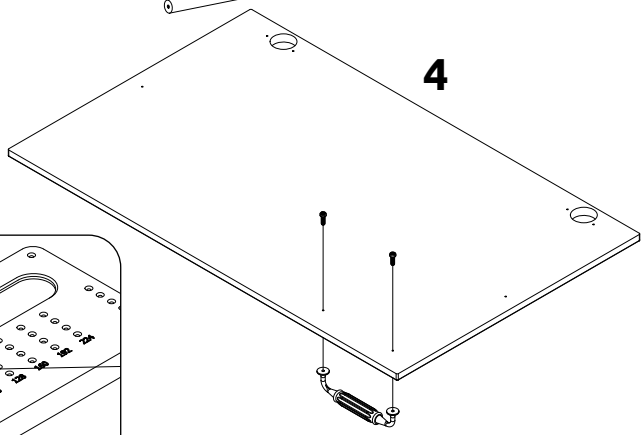

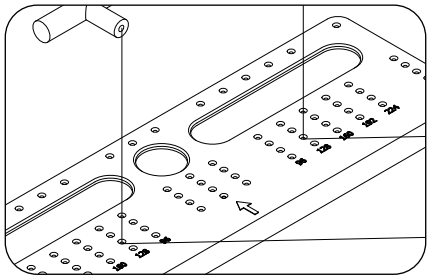

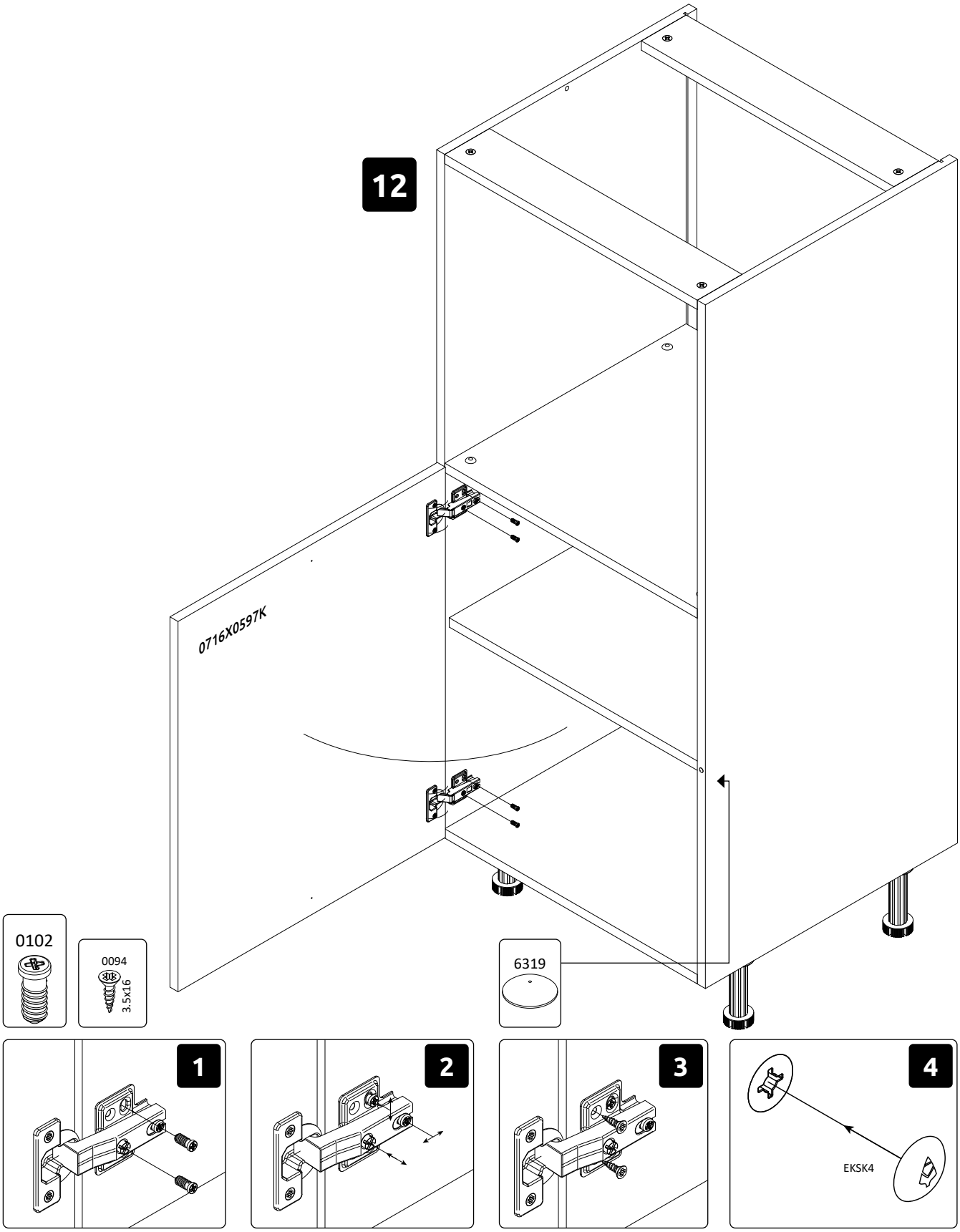
12
0716X0597K
0102
0094
3.5x16
6319
1
2
3
4
EKSK4

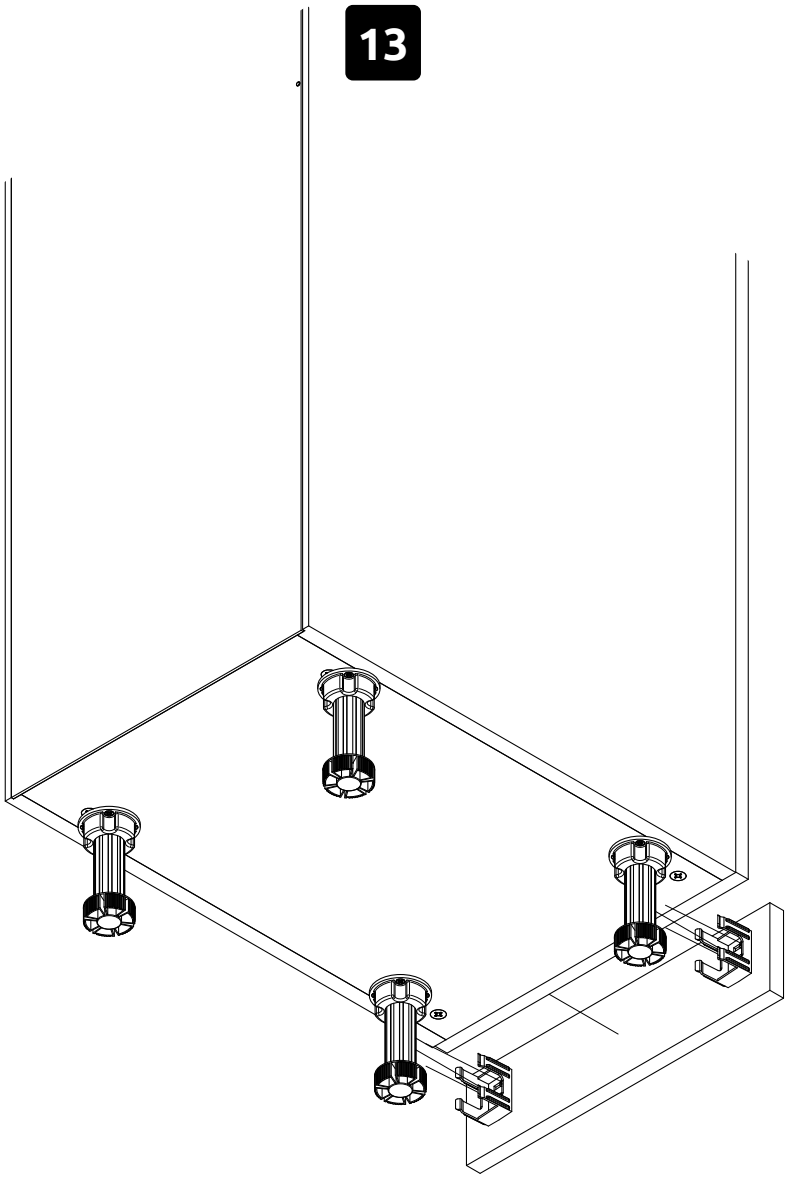
13

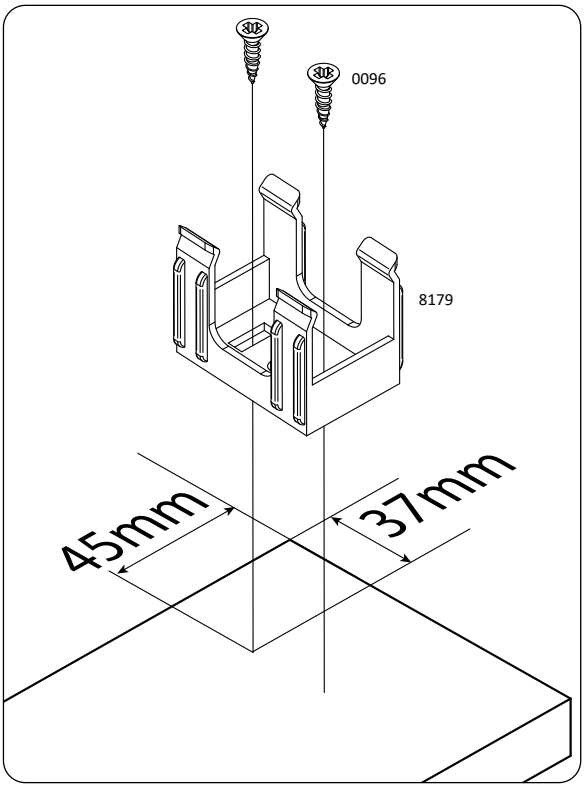
0096
8179
45mm
37mm

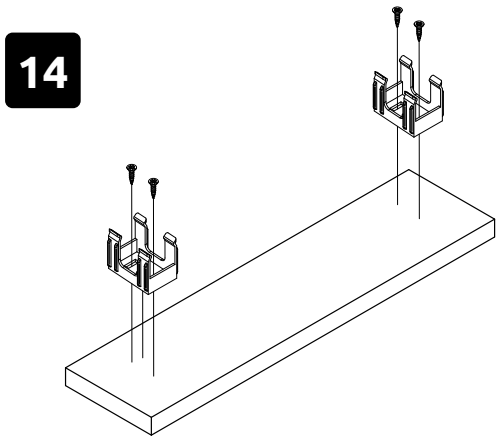
14

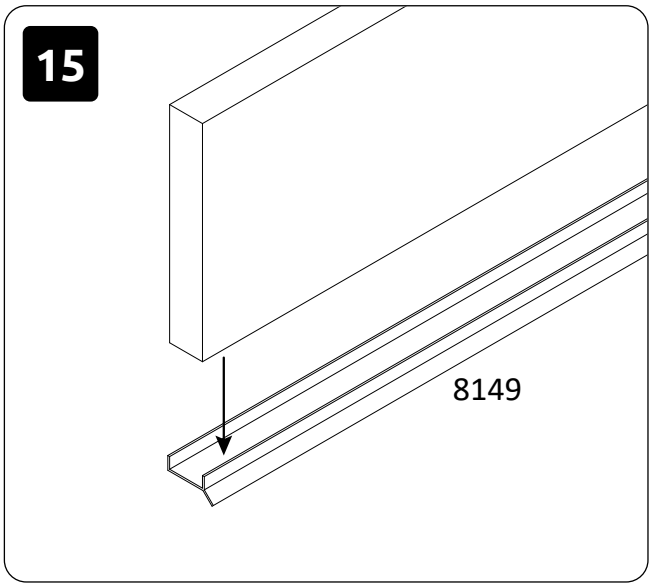
15
8149

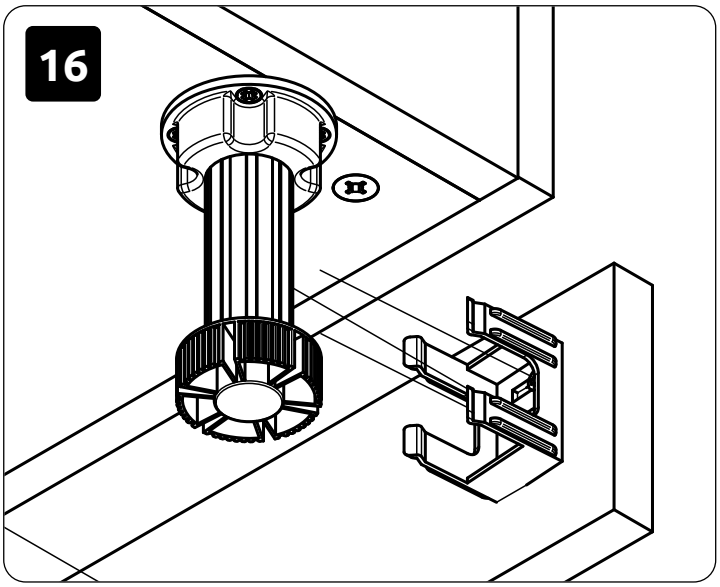
16